# ﾄｰﾖｰｺｰｹﾝ マイティ・プラー機種仕様一覧表 MA型

## ベビー・マイテイ

| 型式 | 周波数 (Hz) | ロープ引張力 (kg) | ロープ速度 (m/min) | ワイヤロープ巻取量(m) | 電動機 出力(KW) | 電動機 電源(V) | 電動機 極数(P) | 自重量 (kg) |
|---|---|---|---|---|---|---|---|---|
| MA-400L | 50 | 130 | 14 | 5φ×60 | 0.4 | 100 | 4 | 28 |
| | 60 | 110 | 17 | | | | | |
| MA-400M | 50 | 100 | 24 | 5φ×60 | 0.4 | 100 | 4 | 28 |
| | 60 | 80 | 29 | | | | | |
| MA-500 | 50 | 120 | 24 | 5φ×60 | 0.5 | 100 | 4 | 30 |
| | 60 | 100 | 29 | | | | | |
| MA-600 | 50 | 150 | 25 | 5φ×60 | 0.6 | 100 | 4 | 37 |
| | 60 | 125 | 30 | | | | | |
| MP-1 | 50 | 150 | 28 | 6φ×50 | 0.75 | 200／220 | 4 | 40 |
| | 60 | 125 | 34 | | | | | |

## マイテイ・プラー

| 型式 | 周波数 (Hz) | ロープ引張力 (kg) | ロープ速度 (m/min) | ワイヤロープ巻取量(m) | 電動機 出力(KW) | 電動機 電源(V) | 電動機 極数(P) | 自重量 (kg) |
|---|---|---|---|---|---|---|---|---|
| MA-2 | 50 | 250 | 27 | 6φ×120 | 1.5 | 200／220 | 4 | 78 |
| | 60 | 200 | 33 | | | | | |
| MA-3 | 50 | 400 | 30 | 8φ×120 | 2.5 | 200／220 | 4 | 160 |
| | 60 | 400 | 36 | | | | | |
| MA-5 | 50 | 650 | 33 | 10φ×150 | 3.9 | 200／220 | 4 | 230 |
| | 60 | 550 | 40 | | | | | |
| MA-7 | 50 | 1000 | 35 | 12φ×150 | 6.1 | 200／220 | 4 | 350 |
| | 60 | 850 | 42 | | | | | |
| MA-10 | 50 | 1300 | 37 | 14φ×160 | 8.1 | 200／220 | 4 | 460 |
| | 60 | 1000 | 44 | | | | | |
| MA-20 | 50 | 1500 | 40 | 16φ×180 | 15.0 | 200／220 | 4 | 650 |
| | 60 | 1500 | 48 | | | | | |
| ※ | 50 | 2500 | 50 | 18φ×200 | 25.0 | 200／220 | 8 | 1350 |
| MA-35 | 60 | 2000 | 60 | 18φ×85×2 | | | | |
| ※ | 50 | 3000 | 50 | 18φ×300 | 28.0 | 200／220 | 8 | 1650 |
| MA-40 | 60 | 2500 | 60 | 18φ×110×2 | | | | |
| ※ | 50 | 4000 | 52 | 20φ×190 | 37.0 | 200／220 | 8 | 2150 |
| MA-50 | 60 | 3300 | 63 | 20φ×80×2 | | | | |

## ポールチェンジ・マイテイ・プラー

| 型式 | 周波数 (Hz) | ロープ引張力 (kg) | ロープ速度 (m/min) | ワイヤロープ巻取量(m) | 電動機 出力(KW) | 電動機 電源(V) | 電動機 極数(P) | 自重量 (kg) |
|---|---|---|---|---|---|---|---|---|
| MA-10P | 50 | 1300／650 | 37／74 | 14φ×160 | 8.1 | 200／220 | 4／2 | 460 |
| | 60 | 1000／500 | 44／88 | | | | | |
| MA-20P | 50 | 1500／750 | 40／80 | 16φ×180 | 15.0 | 200／220 | 4／2 | 650 |
| | 60 | 1500／750 | 48／96 | | | | | |
| ※ | 50 | 2500／1250 | 50／100 | 18φ×200 | 25.0 | 200／220 | 8／4 | 1350 |
| MA-35P | 60 | 2000／1000 | 60／120 | 18φ×85×2 | | | | |
| ※ | 50 | 3000／1500 | 50／100 | 18φ×300 | 28.0 | 200／220 | 8／4 | 1650 |
| MA-40P | 60 | 2500／1250 | 60／120 | 18φ×110×2 | | | | |
| ※ | 50 | 4000／2000 | 52／104 | 20φ×190 | 37.0 | 200／220 | 8／4 | 2150 |
| MA-50P | 60 | 3300／1650 | 63／126 | 20φ×80×2 | | | | |

MA35(P)、MA40(P)、MA50(P)は、オイルダンパー付が標準です。

## マイテイ・プラー外形図

### MA-3, MA-5, MA-7, MA-10
### MA-20, MA-35, MA-40, MA-50

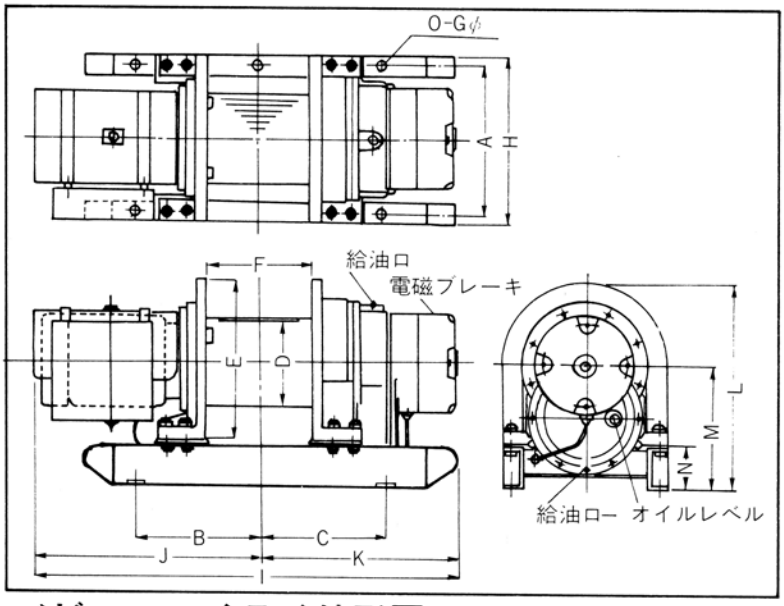


### MA-2

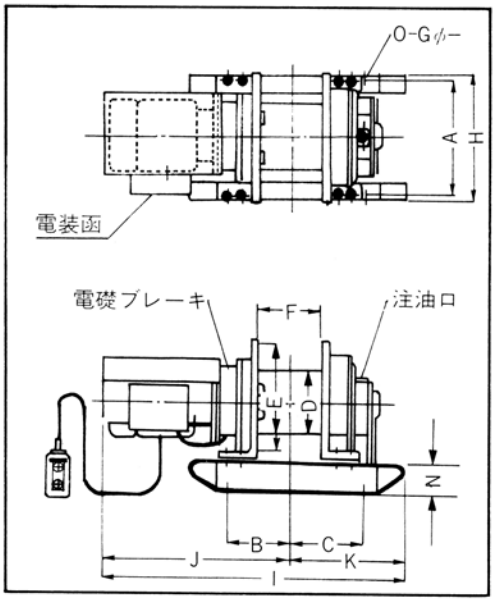


## ベビー・マイテイ外形図

### MA-400, MA-500

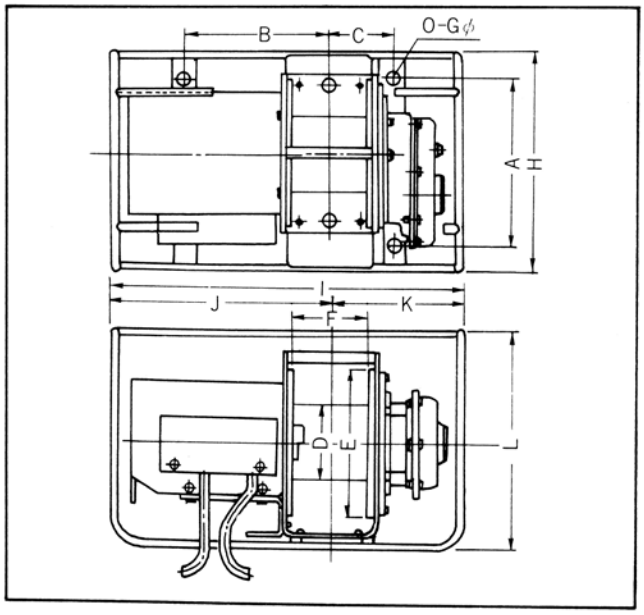


### MA-600, MP-1

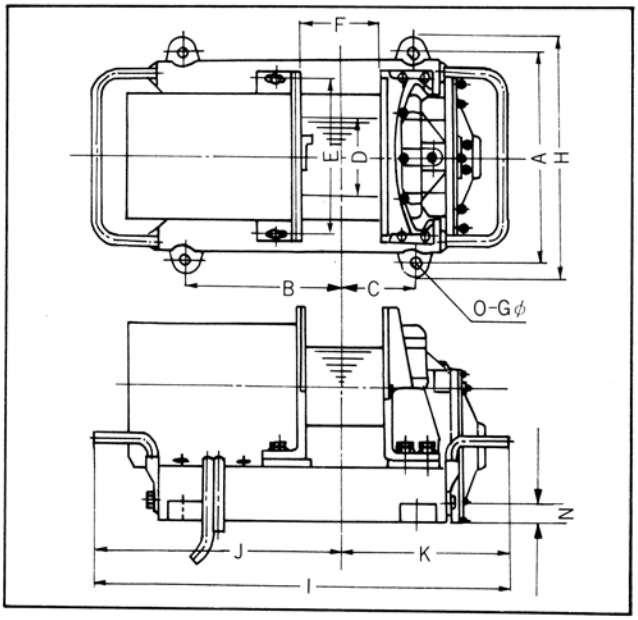


## マイテイ・プラー各機種寸法一覧表

(mm)

| 型　式 | A | B | C | D | E | F | H | I | J | K | L | M | N | O | Gφ |
|---|---|---|---|---|---|---|---|---|---|---|---|---|---|---|---|
| MA-400 | 220 | 189 | 81 | 100 | 200 | 100 | 298 | 468 | 289 | 179 | 298 | 150 | — | 4 | 16 |
| MA-500 | 220 | 189 | 81 | 100 | 200 | 100 | 298 | 497 | 318 | 179 | 298 | 150 | — | 4 | 16 |
| MA-600 | 286 | 315 | 100 | 100 | 200 | 100 | 316 | 580 | 355 | 225 | 280 | 180 | 25 | 4 | 16 |
| MP-1 | 275 | 215 | 105 | 100 | 200 | 100 | 306 | 540 | 325 | 215 | 280 | 180 | 25 | 4 | 16 |
| MA-2 | 245 | 145 | 170 | 152 | 270 | 150 | 285 | 703 | 440 | 263 | 352 | 210 | 80 | 4 | 17 |
| MA-3 | 300 | 205 | 265 | 190 | 335 | 160 | 360 | 829 | 439 | 390 | 458 | 278 | 108 | 4 | 20 |
| MA-5 | 360 | 300 | 300 | 216 | 380 | 250 | 400 | 1070 | 595 | 475 | 503 | 303 | 108 | 4 | 24 |
| MA-7 | 420 | 300 | 300 | 242 | 445 | 270 | 470 | 1210 | 697 | 513 | 652 | 375 | 135 | 4 | 24 |
| MA-10 | 480 | 340 | 340 | 267 | 500 | 300 | 540 | 1340 | 755 | 585 | 700 | 405 | 135 | 4 | 24 |
| MA-20 | 560 | 350 | 350 | 318 | 580 | 350 | 620 | 1610 | 962 | 648 | 740 | 435 | 135 | 4 | 27 |
| MA-35 | 590 | 470 | 470 | 406 | 640 | 400 | 670 | 2026 | 1160 | 866 | 891 | 556 | 231 | 6 | 27 |
| MA-40 | 620 | 585 | 585 | 406 | 660 | 500 | 700 | 2324 | 1340 | 984 | 935 | 580 | 229 | 6 | 27 |
| MA-50 | 620 | 1130 | 585 | 406 | 660 | 500 | 700 | 2488 | 1498 | 990 | 1130 | 580 | 229 | 8 | 27 |